Руководство по эксплуатации
и
установке

KitchenAid

Важные указания по безопасности 4

Рекомендации по охране окружающей среды 5

Рекомендации по энергосбережению 6

Перед использованием прибора 6

Меры предосторожности и общие рекомендации 6

Чистка, дезинфекция и техобслуживание диспенсера льда и/или воды (если таковой имеется) 7

Указания по установке 8

Технические данные 9

Установка 9

Введение 14

Первое использование 15

Поиск и устранение неисправностей 17

Сервисный центр 18

Важные указания по безопасности **Оригинальное руководство составлено на английском языке. Руководства на всех других языках представляют собой переводы оригинальной версии.**

- **ПРЕДУПРЕЖДЕНИЕ:** во избежание опасности, которую могла бы создать неустойчивость прибора, его установка и крепление должны осуществляться в соответствии с указаниями изготовителя.
- **ПРЕДУПРЕЖДЕНИЕ:** не допускайте перегораживания вентиляционных отверстий.
- **ПРЕДУПРЕЖДЕНИЕ:** будьте осторожны, чтобы не повредить трубопроводы холодильного контура прибора.
- **ПРЕДУПРЕЖДЕНИЕ:** Не используйте какие-либо механические, электрические или химические средства для ускорения процесса оттаивания кроме тех, которые рекомендованы Изготовителем прибора.
- **ПРЕДУПРЕЖДЕНИЕ:** Не используйте и не помещайте электрические устройства внутрь камер прибора, за исключением устройств тех типов, которые рекомендованы Изготовителем.

Для справки: В данном приборе не используется CFC. Холодильный контур содержит хладагент R134a (см. табличку технических данных внутри прибора).

- Данное изделие может содержать фторсодержащие парниковые газы, на которые распространяется действие Киотского протокола; газ-хладагент находится внутри герметичного контура. Газ-хладагент: R134a имеет потенциал глобального потепления (GWP) 3210.
- Циклопентан применяется в качестве вспенивателя при изготовлении пенополиуретановой изоляции и является огнеопасным газом. Будьте особо внимательны при утилизации.
- Данный прибор предназначен для использования в быту, а также в следующих случаях:
  - в помещениях, используемых под кухню в магазинах, офисах и иных местах работы;
  - в кухнях на фермах, в отелях, мотелях резиденциях и других подобных учреждениях для использования клиентами;
  - в гостиницах типа B&B;
  - в кейтеринге и в других областях применения, не предусматривающих розничную торговлю.
- Не храните в данном приборе взрывоопасные вещества, например, баллончики с горючими аэрозолями.
- Использование данного прибора детьми в возрасте 8 лет и старше и лицами со сниженными физическими, сенсорными или умственными способностями или не обладающими необходимыми опытом и навыками, допускается только при обеспечении присмотра за ними или после того, как им были разъяснены правила его безопасной эксплуатации и существующие опасности.
- Работы по чистке прибора и уходу за ним, подлежащие выполнению пользователем, не должны осуществляться детьми без присмотра со стороны взрослых.
- Во избежание опасности застревания внутри прибора и удушья не позволяйте детям играть или прятаться в нем.
- Отключение от электрической сети осуществляется выниманием вилки сетевого шнура из розетки или при помощи двухполюсного сетевого выключателя, устанавливаемого в цепи перед розеткой согласно

национальным стандартам безопасности.
- Включайте прибор в заземленную электрическую розетку: прибор должен быть правильно подсоединен к контуру заземления.
- Не пользуйтесь переходниками на одно или несколько гнезд или удлинителями.
- При установке следите за тем, чтобы не повредить сетевой шнур корпусом прибора.
- Не тяните за кабель сетевого шнура
- Перемещение и установка прибора должны выполняться не менее чем двумя лицами.
- Установку и техническое обслуживание, включая замену сетевого шнура, должен выполнять изготовитель или квалифицированный технический специалист в соответствии с инструкциями изготовителя и действующими местными правилами техники безопасности. Во избежание опасности не ремонтируйте и не меняйте любую часть прибора, включая кабель питания, если это конкретно не указано в руководстве пользователя.

Рекомендации по охране окружающей среды

1. Упаковка
Для упаковки прибора используется материал, допускающий 100 % вторичную переработку, о чем свидетельствует соответствующий символ ♲. При утилизации придерживайтесь местных правил по переработке отходов. Упаковочные материалы (целлофановые пакеты, детали из полистирола и т.п.) являются потенциальным источником опасности для детей и должны храниться в недоступном для них месте.

2. Сдача на слом/Утилизация
Данный прибор изготовлен из материалов, пригодных для вторичной переработки. Данный прибор снабжен маркировкой в соответствии с Европейской директивой 2002/96/EC по утилизации электрического и электронного оборудования (Waste Electrical and Electronic Equipment - WEEE). Обеспечивая надлежащую утилизацию данного прибора, вы способствуете предотвращению возможного негативного воздействия на окружающую среду и здоровье людей.

Символ на изделии или в сопроводительной документации, указывает на то, что данный прибор не должен утилизироваться с бытовыми отходами, вместо этого он подлежит сдаче в специальный пункт сбора и переработки электрического и электронного оборудования.
Сдавая прибор на слом, приведите его в нерабочее состояние; для этого срежьте сетевой шнур и снимите дверцы и полки для того, чтобы дети, играя, случайно не оказались в ловушке внутри него.
При сдаче прибора на слом придерживайтесь местных правил по переработке отходов; сдайте прибор в специальный пункт сбора; ни в коем случае не оставляйте прибор без присмотра даже на несколько дней, так как он представляет собой опасность для детей.
Более подробную информацию о том, как следует обращаться с прибором, а также о его сдаче на слом и утилизации можно получить в соответствующих местных органах власти, службе сбора бытовых отходов или в магазине, в котором он был приобретен

Декларация соответствия CE
- Данный прибор предназначен для хранения продуктов питания и изготовлен в соответствии с Регламентом (CE) № 1935/2004.
- Данный прибор разработан, изготовлен и выпущен в продажу в соответствии со следующими нормативами:
  - требованиями к безопасности Директивы по низковольтному оборудованию 2006/95/EC (заменившую собой Директиву 73/23/EEC с последующими дополнениями); и принципами безопасности Директивы по машинам и механизмам 2006/42/EC Европейского Парламента и Совета Европы от 17 мая 2006 г.
  - требованиями по защите директивы по ЭМС 2004/108/EC.
- Уровень шума, создаваемого прибором, не превышает 70 дБ (A).

Рекомендации по энергосбережению

- Устанавливайте прибор в сухом, хорошо вентилируемом помещении на удалении от источников тепла (например, радиаторов отопления, кухонных плит и др.) в месте, не подверженном воздействию прямых солнечных лучей. При необходимости используйте теплоизолирующую панель.
- Для обеспечения надлежащей вентиляции соблюдайте указания по установке.

Перед использованием прибора

Для оптимального использования прибора рекомендуем внимательно прочитать инструкции по эксплуатации, в которых приведены описание холодильника и полезные советы по хранению продуктов. Сохраните это руководство для консультаций в будущем.

1. После распаковки прибора убедитесь в том, что он не поврежден и что дверь плотно закрывается. В случае наличия повреждений необходимо сообщить о них продавцу в течение 24 часов с момента приобретения изделия.
2. Перед тем как включать прибор, подождите не менее двух часов для того, чтобы обеспечить восстановление эффективности работы холодильного контура.
3. Прежде чем пользоваться прибором, выполните внутри него уборку
4. Данный прибор представляет собой шоковый охладитель; он не предназначен для хранения пищевых продуктов и не должен использоваться с такой целью. После окончания выбранной программы продукты следует вынуть из него и затем поместить в холодильник или морозильник.

Меры предосторожности и общие рекомендации

УСТАНОВКА

- Будьте осторожны при перемещении прибора, чтобы не повредить полы (например, паркет).
- Устанавливайте и выравнивайте прибор на полу, способном выдержать вес прибора; выбранное для установки место должно соответствовать размерам прибора и его назначению.
- Прибор предназначен для эксплуатации в помещениях с температурой, лежащей в приведенных ниже интервалах, с учетом климатического класса, указанного на табличке технических данных. Прибор может не работать должным образом, если он длительное время находился при температуре, лежащей за пределами указанного диапазона.

Климатический класс	Температура окруж. среды (°C)	Относительная влажность (%)
3	25	60
4	30	55
5	40	40

- Убедитесь в том, что напряжение, указанное на табличке технических данных, соответствует напряжению электросети в вашем доме.

ПРАВИЛА БЕЗОПАСНОГО ИСПОЛЬЗОВАНИЯ

- Не храните и не используйте бензин или другие огнеопасные жидкости и газы вблизи этого или других электробытовых приборов. Выделяемые ими пары могут стать причиной пожара или взрыва.
- Не ешьте кубики льда или мороженое типа эскимо сразу после того, как они вынуты из морозильной камеры, так как это может вызвать ожоги от холода.
- Перед выполнением каких-либо операций по чистке или уходу выньте вилку сетевого шнура из розетки или отключите электропитание.
- Не ставьте в морозильную камеру стеклянные емкости с жидкостью, так как они могут лопнуть.
- Не допускайте, чтобы продукты без упаковки непосредственно касались внутренних стенок морозильной камеры.
- •Не допускайте непосредственного касания внутренних стенок или замороженных продуктов при вынимании их из морозильника, или если вам нужно открыть дверцу в ходе процесса, т.к. при этом можно получить ожоги.

Изготовитель снимает с себя всякую ответственность за травмы людей и животных и материальный ущерб, которые могут быть вызваны несоблюдением изложенных выше рекомендаций и мер предосторожности.

Чистка, дезинфекция и техобслуживание диспенсера льда и/или воды (если таковой имеется)

Несоблюдение указаний, касающихся дезинфекции, может привести к тому, что подаваемая вода перестанет соответствовать санитарно-гигиеническим требованиям.

- При первом использовании прибора и при каждой замене фильтра рекомендуется слить 9-14 л воды, что соответствует сливу в течение 6-7 минут (не обязательно непрерывным образом, но, в любом случае, перед началом употребления воды), а также выбросить лед, полученный в первые 24 часа.
- Если диспенсер воды не используется в течение более 4-5 дней, рекомендуется выполнить промывку контура, при этом первый литр воды следует вылить.
- При установке съемного диспенсера воды (если он предусмотрен) следите за чистотой рук.
- Регулярно мойте емкость для льда, используя при этом только питьевую воду.
- Фильтр подлежит замене при появлении соответствующего индикатора на панели управления или если диспенсер воды/льда не использовался на протяжении более 30 дней.
- При каждой замене фильтра выполняйте дезинфекцию системы раздачи воды/льда, используя средство, пригодное для контакта с пищевыми продуктами (на основе гипохлорида натрия), не изменяющее характеристики примененных в его конструкции материалов, или “Комплект для дезинфекции”, который можно приобрести в сервисных центрах. Перед использованием сполосните не менее чем 2 л воды.
- Замена любых деталей диспенсера воды и льда должна выполняться с использованием оригинальных запчастей, поставляемых Изготовителем.
- Любые операции, связанные с работами технического характера, могут выполняться только квалифицированным персоналом или силами специалистов сервисных центров.

Указания по установке

Температура окружающей среды в месте установки
Льдогенераторы предназначены для работы при температуре в помещении от 5ºC (41ºF) до 43ºC (109.40ºF).

Размеры для встраивания
Для правильной установки льдогенератора необходимо, чтобы ниша для встраивания, выполненная в кухонной мебели, имела размеры, указанные на рисунке (560x440x560 мм).
Точка подсоединения сливного шланга должна находиться в месте, указанном на рисунке. Это место должно быть расположено с левой стороны кухонного шкафа и ниже нижней кромки прибора. При этом гибкие шланги не будут препятствовать выниманию прибора.

ВНИМАНИЕ
Следует иметь в виду, что необходимо обеспечить выход для воздуха, поступающего в прибор через переднюю воздухозаборную решетку. Это может быть заднее отверстие (с выводом наружу) возле зоны компрессора или жалюзи на машине.
Необходимо также обеспечить подсоединение прибора к электрической сети, водопроводу и канализации (см. рисунок).

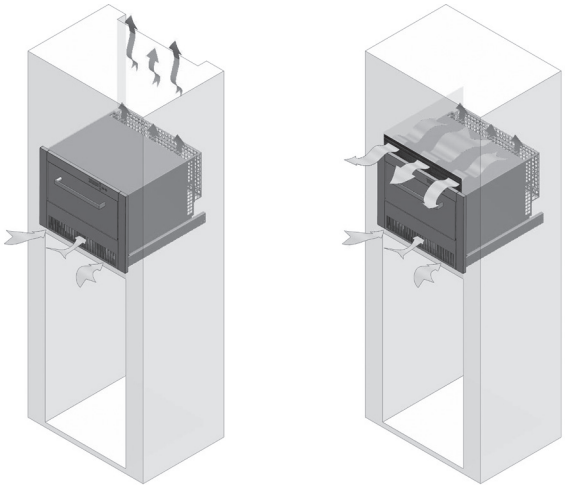

Технические данные

- Размеры:	Наружные: 596x455x538 Размеры ниши для встраивания: 560x440x560
- Установка на направляющие.	
- Производительность: Номинальная производительность:	10 кг/24ч (при температуре окружающей среды 20°C / температуре воды 15°C). - 12 кубиков льда за цикл - вес кубика льда 22 г - Контейнер для льда: 8 кг
- Подсоединение к электрической сети:	- Электропитание: 220 В / 50 Гц. - Мощность: 250 Вт - Ток: 1,8 А
- Подсоединение к водопроводу:	- Фитинг с наружной резьбой ¾" BSP - Расход воды: 2,4 л/ч - Максимальная производительность: 1 л/мин - Давление: 1-5 бар
- Охлаждение:	- Хладагент: R134A - Конденсация в воздухе. Забор воздуха с передней стороны. Выпуск воздуха с задней стороны.

Установка

Крепление прибора

Снимите заднюю решетку и вытяните трубки для слива воды и шнур питания на задней стороне прибора. Убедитесь, что две сливные трубки установлены как показано на рисунке, не согнуты и не сплющены, так как это может вызвать нарушение функционирования прибора.

Выполните следующие действия:

1. Установите в горизонтальном положении направляющие в нише для встраивания, выполненной в кухонной мебели, и прикрепите их винтами, отступив на 5 мм как показано на рисунке.
2. Прикрутите U-образный крепежный элемент как показано на рисунке.
3. Прикрутите фланцы для крепления сливных шлангов.
4. Установите прибор на направляющие. Перед тем как затягивать винты, отрегулируйте расстояние между направляющими так, чтобы прибор легко двигался по ним.

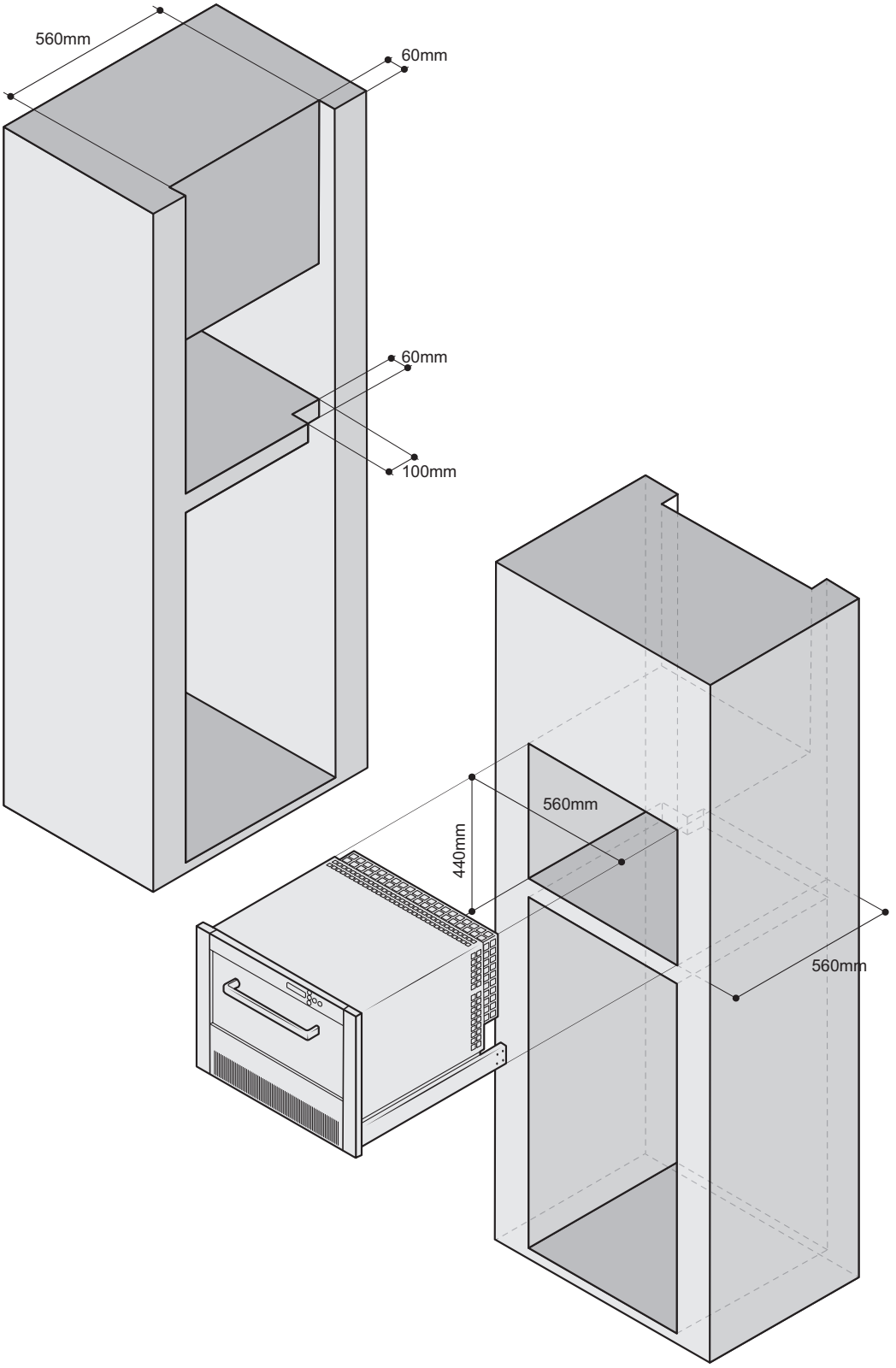
560mm
60mm
60mm
100mm
560mm
440mm
560mm

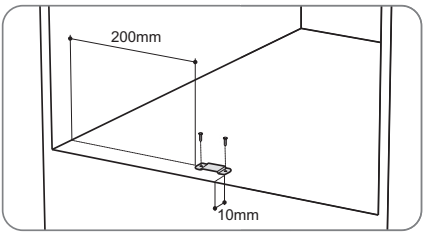
200mm
10mm

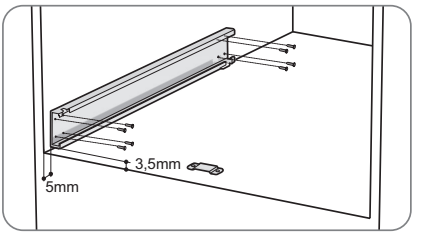
3,5mm
5mm

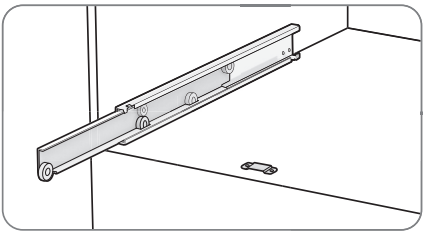

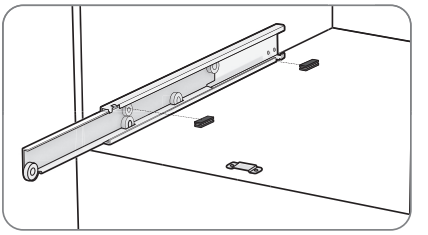

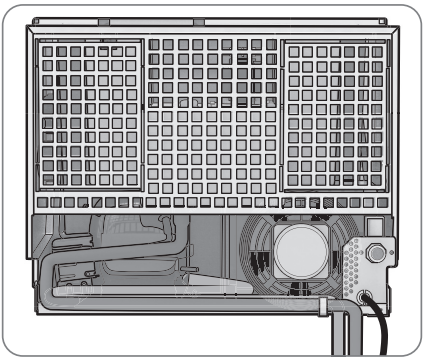

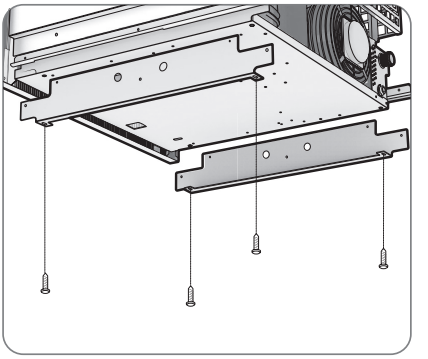

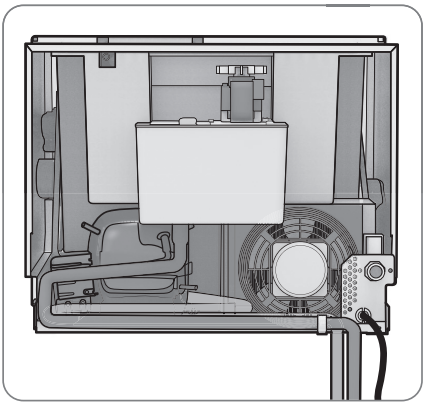

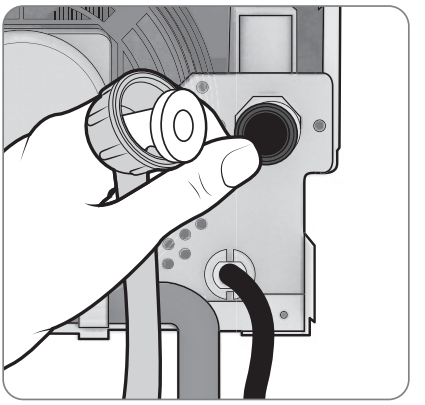

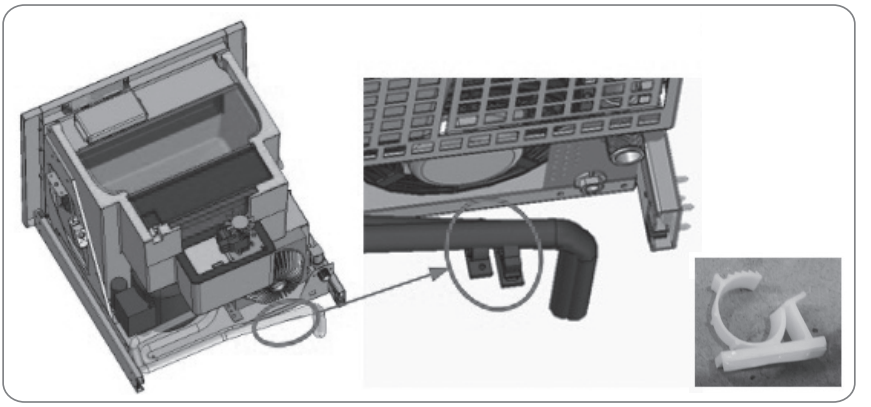

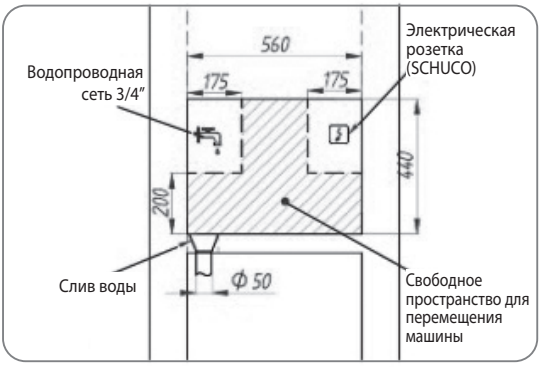
560
175
175
Водопроводная сеть 3/4"
Электрическая розетка (SCHUCO)
440
200
Слив воды
Ф 50
Свободное пространство для перемещения машины

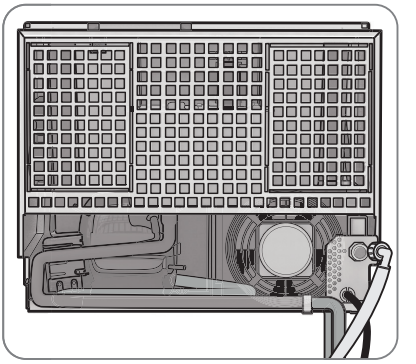

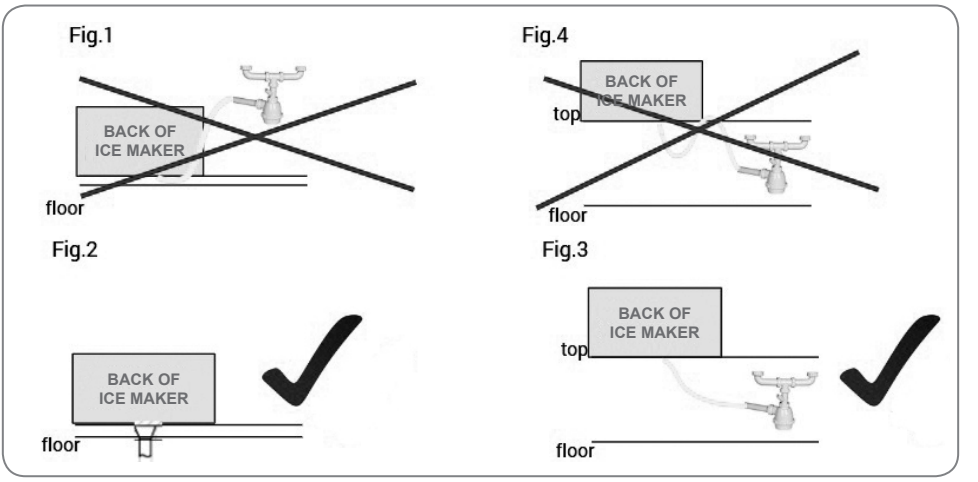
Fig.1
BACK OF ICE MAKER
floor
Fig.4
BACK OF ICE MAKER
top
floor
Fig.2
BACK OF ICE MAKER
floor
Fig.3
BACK OF ICE MAKER
top
floor

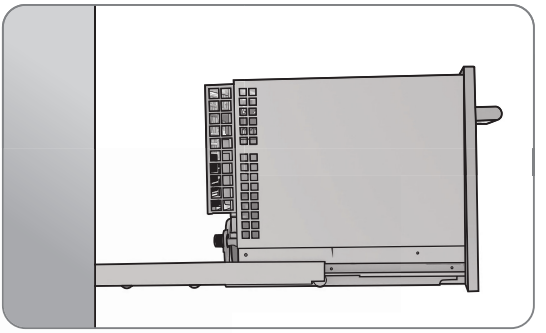

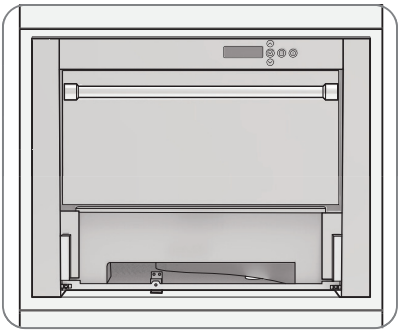

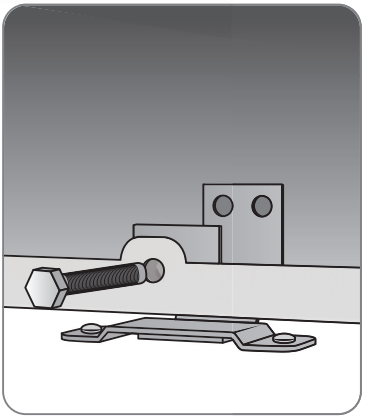

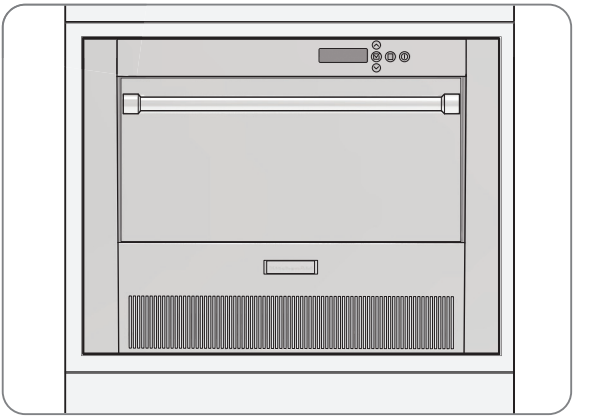

Подсоединение к водопроводу
Используйте шланг с двумя фильтрами, входящий в комплект поставки прибора. Давление должно лежать в пределах от 1 до 5 бар.
Если давление превышает этот диапазон, используйте соответствующие редукторы.
Оставьте необходимую свободную длину, чтобы прибор можно было полностью выдвигать по направляющим.
Оставшуюся часть можно собрать в пучок, скрепить хомутом и разместить в стороне, чтобы при встраивании машины она не задевала о насос подачи воды во избежание его остановки или образования шума.

Подсоединение к сливному косяку
Точка подсоединения сливного шланга должна находиться в месте, указанном на рисунке. Это место должно быть расположено с левой стороны кухонного шкафа и ниже нижней кромки прибора. При этом гибкие шланги не будут препятствовать выниманию прибора.
Целесообразно, чтобы горловина стояка имела внутренний диаметр 50 мм для того, чтобы в него можно было вставить оба сливных шланга прибора.
Закрепите трубы входящими в комплект поставки фланцами. Это служит для того, чтобы при вынимании прибора и при его установке в нишу для встраивания шланги не выходили наружу.
Слив воды работает только под действием силы тяжести и должен быть подключен, как показано на с. 12, схемы 2 и 3.

Введение

- Прибор требует подсоединения к водопроводу для подачи в него питьевой воды и к сливному косяку для слива талой воды.
- Работа прибора является циклической: цикл выработки продолжается до заполнения контейнера; расположенный под отверстием для раздачи льда термостат автоматически выключает прибор, когда контейнер становится полон.
- Когда количество льда упадет до определенного уровня вследствие использования или таяния, этот же термостат снова включит прибор. Вода, образующаяся в результате таяния льда, удаляется через сливной шланг. Прибор может вырабатывать примерно 12 кубиков льда каждые 40 минут.

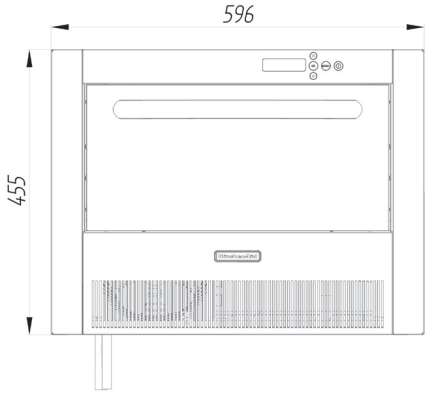

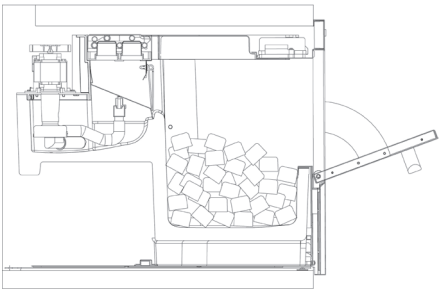

ОПИСАНИЕ ПАНЕЛИ УПРАВЛЕНИЯ

1. Дисплей
2. Кнопка подтверждения
3. Меню
4. Кнопки со стрелками для программирования параметров
5. Кнопка включения/выключения прибора

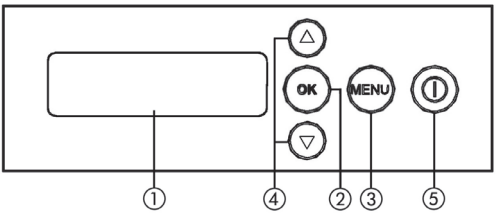

Первое использовани

Настройки
Внимание:
перед тем как открывать меню настроек, убедитесь в том, что прибор выключен.
Возможна настройка значений следующих параметров

ВРЕМЯ
ПРОГРАММИРОВАНИЕ ПРИБОРА
ЧИСЛО КУБИКОВ ЛЬДА
РАЗМЕР КУБИКОВ ЛЬДА
ЯЗЫК

Установка текущего времени
Задайте нужное время с помощью кнопок со стрелками △ ▽ (вначале будет мигать значение часов, затем минут) и подтвердите, нажимая всякий раз кнопку OK.

Программирование прибора
При включении прибора автоматически задается опция “Программирование деактивировано”.
Для начала задания времени запуска и остановки цикла выберите “program enabled” (“программирование активировано”) и нажмите OK для подтверждения.
Значения времени запуска и остановки цикла задаются таким же образом, как значение текущего времени. Дисплей можно использовать для задания времени включения прибора в нужном формате чч:мм (последние настройки сохраняются в памяти прибора). Нажмите кнопку OK для возврата в главное меню. В заданное время включения прибор включится и будет работать до наступления заданного времени выключения.

ВАЖНОЕ ПРИМЕЧАНИЕ:
Если заданное время запуска и остановки цикла предшествуют текущему времени на часах, настройка сохранится для ее использования на следующий день.
Если заданное время запуска цикла предшествуют текущему времени на часах, нажатие кнопки OK для подтверждения автоматически включит прибор, который будет работать до достижения заданного времени выключения.

Число кубиков льда
Прибор имеет 3 разных режима выработки кубиков льда:
- НЕПРЕРЫВНЫЙ: прибор вырабатывает кубики до выключения или до заполнения соответствующей емкости.
- 24: максимальное допустимое количество кубиков льда, после достижения которого прибор выключится.
- 48: максимальное допустимое количество кубиков льда, после достижения которого прибор выключится.

Размер кубиков льда
Эту опцию можно выбрать для увеличения или уменьшения размера кубиков льда в соответствии с вашими личными пристрастиями.
Для увеличения или уменьшения размера используйте кнопки со стрелками.

Язык
Для изменения языка выберите “Меню” - “Язык” и затем нужный язык. Нажмите кнопку OK для подтверждения.

Запуск

На заводе изготовителе уже заданы значения параметров, используемые по умолчанию.

Внимание: В случае отключения электроэнергии настройки параметров сохраняются. Теряются только запрограммированные настройки часов и таймера, так как плата PCB не оснащена батареей.

Перед выключением прибора необходимо выполнить его тщательную чистку - см. указания в разделе "Чистка и уход".

- Вставьте вилку сетевого шнура прибора в электрическую розетку.
- Нажмите кнопку ВКЛ на несколько секунд.
- Через две минуты после включения прибора включатся циркуляционный насос и система охлаждения.

Чистка и уход

- Всегда отсоединяйте прибор от сети электропитания перед тем, как выполнять любую операцию чистки или ухода.
- Регулярно чистите прибор изнутри, пользуясь тканью, смоченной теплой водой с раствором нейтрального моющего средства. (Чистку следует проводить минимум один раз в шесть месяцев)
- Никогда не пользуйтесь абразивными моющими средствами.
- Не пользуйтесь пароочистителями.
- Кнопки на панели управления и дисплей нельзя чистить средствами, содержащими спирт или подобные вещества. Используйте для чистки только сухую ткань.

Чистка внутренней емкости

- Отсоедините прибор от сети электропитания и удалите остатки льда (если такие имеются) из емкости.
- Выполняйте чистку, пользуясь тканью, смоченной теплой водой с раствором нейтрального моющего средства.
- Удалите все следы накипи, используя специальное средство - антинакипин. Оставьте это средство на время, необходимое для достижения нужного эффекта, и затем удалите его, протерев сухой тканью.

Дезинфекция

Дезинфекция должна проводиться квалифицированными специалистами каждые шесть месяцев.

Поиск и устранение неисправностей

Если прибор работает неверно или вообще не работает, перед тем как обращаться в сервисный центр, выполните необходимые проверки согласно следующей таблице аварийных сигналов.

Аварийный сигнал	**Возможная причина**	**Проверка**
Переполнени емкости для воды Прибор выключился	Неисправность термостата	Проверьте, не касаются ли кубики щупа термостата в емкости для хранения льда
Датчик управления включением/выключением. Прибор выключился	Неисправен датчик управления включением/выключением	Главное меню, температура воздуха в помещении *****
Высокая температура Прибор выключился	Отсутствие вентиляции	Проверьте, не препятствую ли какие-либо предметы поступлению воздуха в прибор
		Засоренный воздушный фильтр
		Засоренный конденсатор
Слишком короткая продолжительность цикла Прибор выключился	Вода не поступает в машину.	Тип водоснабжения
		Фильтр или водяной клапан
	Вода не поступает к форсункам	Насос не работает
		Отсоединилась импульсная трубка или форсунка
Слишком долгая продолжительность цикла Прибор выключился	Не работает компрессор или вентилятор	Выходной сигнал 1 главного меню, поступающий в ходе процесса выработки льда.
	Отсутствие вентиляции	Вентиляционные отверстия не обеспечивают необходимый расход воздуха или засорены

Сервисный центр

Прежде чем обращаться в сервисный центр:

1. Убедитесь в том, что вы не в состоянии самостоятельно устранить неисправность.
2. Выключите и снова включите прибор, чтобы проверить, не исчезла ли неисправность. При отрицательном результате снова выключите прибор и снова включите его через час.
3. Если неисправность осталась, обратитесь в сервисный центр.

Укажите:

- тип неисправности,
- модель,
- сервисный номер (номер, следующий после слова SERVICE на табличке технических данных, находящейся на задней стенке прибора),
- ваш полный адрес,
- ваш номер телефона и код города.

SERVICE 0000 000 00000

FOR THE WAY IT'S MADE.

Printed in Italy

Q 11/18

400011324317

RU